AN-200 型

大气负（氧）离子监测仪

|户外连续在线监测|极端环境正常运行|运行稳定|精准测量|

AN-200 型大气负（氧）离子监测仪是一款专业用于户外连续监测的高精度大气负(氧)离子监测仪器，采用了国际领先的同轴二重圆筒技术，具备测量过程稳定，反应迅速，测量结果准确等优点。

AN-200 型大气负（氧）离子监测仪同时具备很强的抗电磁、静电、电磁波干扰能力，对小粒径负离子有极佳的敏感性和捕捉能力，具有抗干扰能力强、通信稳定、测量精度高、环境适应能力强、能长期在户外高湿度环境连续在线运行工作等特点。

工作原理

采用“电容式吸入法”原理进行负离子检测，测量空气中的负离子浓度值。在离子传感器（或称采集桶、采集筒）的极化板（或称偏压板）上加载定量的极化电压，再让被测空气按设定速度匀速通过传感器。空气中特定的小粒径负离子在电场的作用下发生偏转，被采集板所捕获。采集到的负离子负电荷量经过采集器的处理，即可计算出负离子的电荷浓度值。

优势特点

》测量精准，采用行业领先的独特设计，保证测量精准；
》环境适应性强：可在极端环境空气湿度 0～100%RH 凝露状态下正常使用；
》外形美观：造型简洁大方，表面喷塑处理；
》操作简单：仪器即插即用，易拆卸方便传感器清理；
》使用寿命长：户外无人值守连续工作寿命长；
》易于系统集成：标准 MODBUS-RTU 通讯协议，满足不同客户需求。
》高等级防护：仪器内部采用防干扰、腐蚀处理，外部配置防风、防雨、防辐射罩具有高防护性能，完全适用于户长期使用；
》多种输出接口：仪器配置多种输出接口 RS485、RS232、4-20mA。

技术参数

测量功能：	负离子
测量方法：	电容式吸入法（同轴二重圆筒式）
测量范围：	0～2 万/0～20 万/0～200 万个/cm^3（3 个量程手动切换）
测量精度：	±10%
分辨率：	1 个/cm^3
迁移率：	0.4～1.0（cm^2 / V•sec）
测量间隔：	连续模式：≥1 秒/次 间歇模式：≥3 分/次（出厂默认，可根据实际进行调整）
指示灯：	3 个 LED 指示灯
按键：	2 个实体按键
供电电源：	标配 DC12V
通讯接口：	标配 RS485，可选配 RS232/4-20mA
通讯协议：	MODBUS-RTU 协议
工作环境：	温度：-30～60℃ 湿度：0～100%RH

平均功耗：	≤7W
主体尺寸：	195*88*88（mm）
外形尺寸：	300*100*103（mm）
机身重量：	2.4kg
外壳材质：	金属
随机附件：	防护罩、安装支架、清理毛刷

外形尺寸

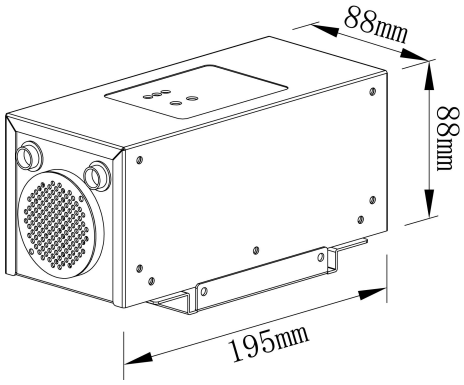

外观展示

重庆安耐恩环境技术有限公司

■电话：023-81312300 18996340500

■邮箱：an-ion@qq.com

■网址：www.an-ion.net

■地址：中国•重庆•两江新区•泰山大道东段 60 号

最终解释权归重庆安耐恩环境技术有限公司所有，如有产品改动，以实物为准，恕不更改说明。